PŘÍSTŘEŠEK NA POPELNICE - ŘEZ 1-1, DETAILY

1:50

ŘEZ 1-1

1:50

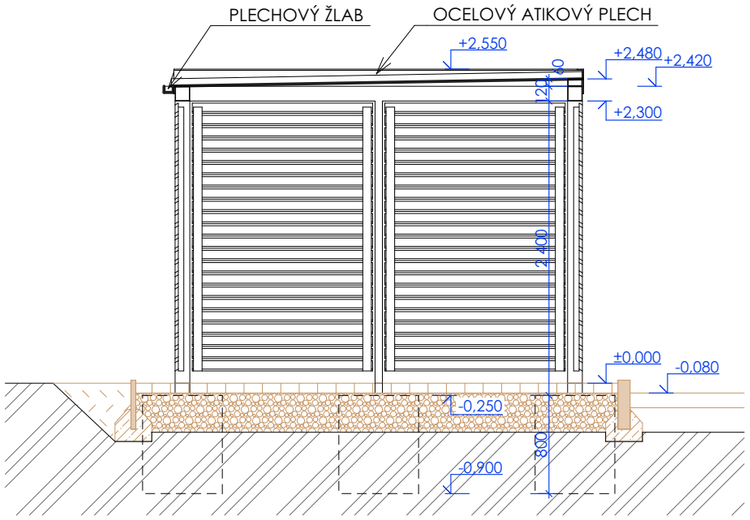

OSTATNÍ VÝROBKY

OCELOVÝ ATIKOVÝ PLECH

OCELOVÝ PLECH TL. 5 mm, OHNUTÝ DO TVARU L
ROZVINUTÁ ŠÍŘKA PLECHU 250 mm, SOUHRNNÁ VZDÁLENOST 11,7 m

KOTVENÍ PLECHU DO NOSNÉ VODOROVNÉ KONSTRUKCE (PROFIL 120x120x3)
POMOCÍ IMBUSOVÝCH ŠROUBŮ, VZDÁLENOST KOTVENÍ MAX. 750 mm

PLECHOVÝ ŽLAB

PLECHOVÝ POZINKOVANÝ HRANATÝ ŽLAB, ROZMĚR 75x75 mm, DÉLKA 4,9 m
POVRCHOVÁ ÚPRAVA VŠECH VIDITELNÝCH PRVKŮ NÁSTŘIKEM - RAL 7016

KOTVENÍ ŽLABOVÝCH HÁKŮ DO NOSNÉ VODOROVNÉ KONSTRUKCE
(PROFIL 120x120x3) PO VZDÁLENOSTI DLE TECHNICKÉHO PŘEDPISU VÝROBCE

PLECHOVÝ SVOD

PLECHOVÝ POZINKOVANÝ HRANATÝ SVOD, ROZMĚR 75x75 mm, DÉLKA 2,2 m
POVRCHOVÁ ÚPRAVA VŠECH VIDITELNÝCH PRVKŮ NÁSTŘIKEM - RAL 7016
VE SPODNÍ ČÁSTI KOLENO 45° VYVEDENÉ NA VOLNÝ TERÉN

KOTVENÍ OBJÍMEK SVODU DO NOSNÉ SVISLÉ KONSTRUKCE (PROFIL 120x120x3)
PO VZDÁLENOSTI DLE TECHNICKÉHO PŘEDPISU VÝROBCE

ASYMETRICKÉ DVOUKŘÍDLÉ DVEŘE

ROZMĚR ASYMETRICKÝCH KŘÍDEL DVEŘÍ - VIZ POHLED VÝCHODNÍ
DŘEVĚNÁ VÝPLŇ DVEŘÍ BUDE PROVEDENA DLE DETAILU Č. 01

KŘÍDLA BUDOU TVOŘENA SVAŘOVANÝM RÁMEM Z PROFILU JACKL 80x40x4 mm
STŘEDNÍ "PLNÁ" ČÁST DVEŘÍ BUDE OPATŘENA PLECHEM TL. 3 mm OBOUSTRANNĚ
(Z VNITŘNÍ I VNĚJŠÍ STRANY) NAVAŘENÝM NA STŘEDOVÝ ROZPĚRNÝ PROFIL 80x20x2
SOUČÁSTÍ VĚTŠÍHO KŘÍDLA DVEŘÍ BUDE NEREZOVÉ ROZETOVÉ KOVÁNÍ KLIKA-KLIKA
S CYLINDRICKOU VLOŽKOU
ASYMETRICKÉ KŘÍDLO BUDE OPATŘENO ZÁPADKOU DO PODLAHY A STROPU S MOŽNOSTÍ
UZAVŘENÍ - NAPŘ. VISACÍM ZÁMKEM

POČET A TYP ZÁVĚSŮ KŘÍDEL DLE NÁVRHU DODAVATELE (PŘEDPOKLAD 2 KS KŘÍDLO)

PŘEDLOŽIT K ODSOUHLASENÍ VÝROBNÍ DOKUMENTACI

DETAIL 01 (KOTVENÍ DŘEVĚNÉ VÝPLNĚ K NOSNÉ KONSTRUKCI)

1:10

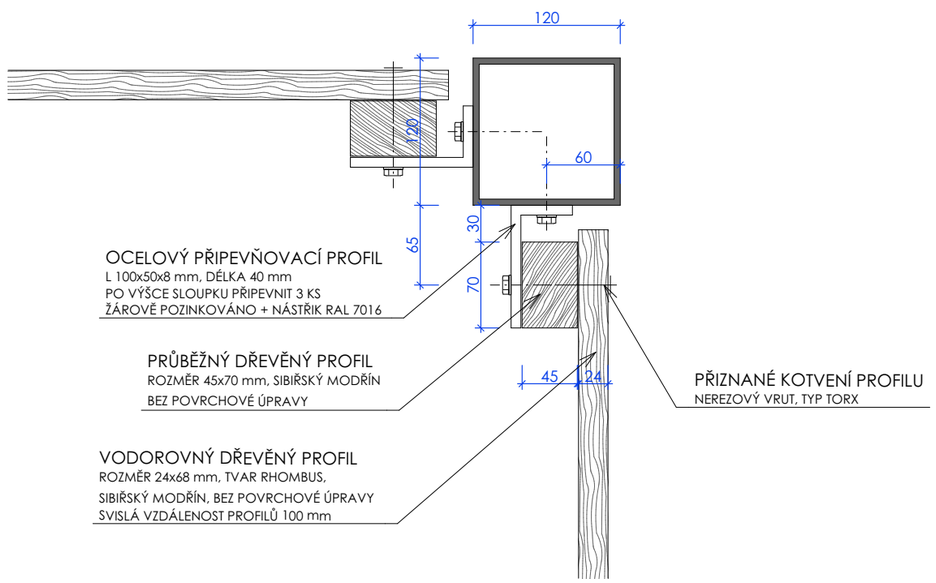

POZNÁMKY

- TATO DOKUMENTACE JE ZPRACOVÁNA VE STUPNI PRO PROVEDENÍ STAVBY DLE VYHLÁŠKY 499/2006 Sb., A SVOU PODROBNOSTÍ TAK ZAKLÁDÁ PŘEDPOKLAD K VYPRACOVÁNÍ SOUPISU STAVEBNÍCH PRACÍ, DODÁVEK A SLUŽEB S VÝKAZEM VÝMĚR
- PROJEKTANT PROTO UPOZORŇUJE STAVEBNÍKA A ZHOTOVITELE NA PŘÍPADNOU NUTNOST ZPRACOVÁNÍ DODAVATELSKÉ DOKUMENTACE, KTERÁ ZPŘESNÍ ŘEŠENÍ NAVRŽENÉ V TOMTO PROJEKTOVÉM STUPNI (NAPŘ. DOKUMENTACE PRO POMOCNÉ PRÁCE A KONSTRUKCE. VÝROBNĚ TECHNICKÉ DOKUMENTACE, DOKUMENTACE VÝROBKŮ DODANÝCH NA STAVBU, VÝKRESY PREFABRIKÁTŮ A MONTÁŽNÍ DOKUMENTACE, APOD.)
- DODAVATELSKOU DOKUMENTACI ZAJIŠŤUJE ZHOTOVITEL STAVBY A JE ZAHRNUTA V CENĚ DODÁVKY STAVBY
- V PŘÍPADĚ NEJASNOSTÍ ČI VYVOLANÝCH ZMĚN JE ZHOTOVITEL POVINEN KONTAKTOVAT PROJEKTANTA

- NOSNÁ KONSTRUKCE PŘÍSTŘEŠKU BUDE PROVEDENA JAKO OCELOVÁ Z UZAVŘENÝCH PROFILŮ JACKL, ZASTŘEŠENÍ BUDE PROVEDENO PROLAMOVANÝM PLECHEM CB 60/235 (TLOUŠŤKA PLECHU 1,00 mm)
- POD SVISLÝMI SLOUPKY BUDOU PROVEDENY ZÁKLADOVÉ PATKY Z PROSTÉHO BETONU 0,65x0,65 m, VÝŠKY 800 mm
- STOJKY BUDOU DO PATEK KOTVENY PŘES PATNÍ PLECHY NA CHEMICKOU KOTVU HILTI HIT-RE 500 4xM12
- DEŠŤOVÉ VODY BUDOU SVEDENY NA PŘILEHLÝ TERÉN, KDE BUDOU PŘIROZENĚ ZASÁKNUTY V TRAVNATÉ PLOŠE

SOUČÁST OBJEKTU IO.01

DÍLO JE CHRÁNĚNO AUTORSKÝM ZÁKONEM. JAKÉKOLIV ROZMNOŽOVÁNÍ ČI VYTVÁŘENÍ KOPIÍ BEZ VĚDOMÍ AUTORA JE ZAKÁZÁNO

název projektu	**BYTOVÝ DŮM MÍROVÁ**
stupeň: DPS DOKUMENTACE PRO PROVEDENÍ STAVBY	místo stavby: p.č. 1152/22, 1152/40, 1152/103, 1152/104 k.ú. Rychnov nad Kněžnou
stavebník: **Město Rychnov nad Kněžnou** Havlíčkova 136 516 01 Rychnov nad Kněžnou	generální projektant: **ŘEZANINA & BARTOŇ, s.r.o.** Jeníkovice 111 503 46 Jeníkovice
autorizace	projektant části: **ŘEZANINA & BARTOŇ, s.r.o.** Jeníkovice 111 503 46 Jeníkovice **Ing. Jiří Bartoň** Studénky 160, 549 02 Velké Poříčí ČKAIT 0602517 v oboru pozemní stavby autor návrhu/hlavní inženýr projektu **Ing. arch. Jakub Chobotský** Holubova 697, 500 09 Hradec Králové ČKA 04501 v oboru architektura
část: IO.09	DROBNÁ ARCHITEKTURA, MOBILIÁŘ
výkres	**PŘÍSTŘEŠEK NA POPELNICE - ŘEZ 1-1, DETAILY**

datum zhotovení	měřítko	číslo výkresu	paré
05/2019	1:50	**D.04**	
datum revize	číslo revize		
-	-		